## Jellemz?k

**A sokoldalúságot a formatervezéssel ötvöz? Smart légfüggöny, Kleenfan fotokatalitikus technológiával, mely fert?tleníti és tisztítja a leveg?t, kereskedelmi és ipari ajtókhoz tervezve**




- Kleenfan technológia fotokatalitikus fert?tlenít? terel?lapátokkal. A hosszú élettartamú led UV-A sugárzásával hat a turbina titán-dioxid elemeire, reaktív oxigén származékokat (ROS) létrehozva, melyek ezt követ?en oxidációs/redukciós hatással eltávolítják a kórokozó mikroorganizmusok (vírusok és baktériumok) széles körét. A városi környezetben jelen lév?, a járm?vek és az ipar által kibocsátott szennyez?anyagok (nitrogén-, kén-, szén-oxidok, formaldehidek, illékony szerves vegyületek, stb.) legnagyobb részét roncsolja.
- Divatos, diszkrét és modern dizájn, amely illeszkedik bármilyen bels?építészeti megoldásba.
- Sima felület? elüls? panel, mely emblémákkal, világítással, felirattal vagy biztonsági és információs jelzésekkel tehet? egyedivé, az ügyfél igényei szerint.
- Önálló lekerekített acél ház, m?anyag, sarok nélküli oldalkeretekkel., szerkezeti epoxi-poliészter festéssel, alapkivitelben RAL9016 fehér színben.További színek kérésre elérhet?ek.
- Rejtett fels? leveg?bemenet, így elkerülhet? az egység bels? alkatrészeinek és bemeneti rácsának láthatósága.
- Eloxált alumínium kimeneti lapátok szárnykialakítással, mindkét irányba állítható.
- EC dupla bemeneti centrifugális ventilátorok küls? rotormotoros hajtással és alacsony zajszinttel, rendkívül alacsony fogyasztású, hatékony ventilátorokkal.
- „P” típus vízmelegít? tekerccsel.„E” típus érintésvédelmi elemekkel, három fokozatú beépített szabályozással.„A” típus f?tés nélkül, kizárólag leveg?vel.Választható DX tekercs kiegészítés.
- Advanced Plug&Play control. Includes: Advanced PRO control with LCD display and integrated thermostat, door contact, 7m RJ11 cable and remote control. Optional: intelligent Clever Pro Control (automatic, programmable, ModBus for PKC, timer, etc.)

## M?szaki adatok

50Hz

| modell | F?tetlen (m³/h) | (m) |
|---|---|---|
| SMART ECM 1500 A FC | 2,5-3,8 | |
| SMART ECM 2000 A FC | 2,5-3,8 | |
| SMART ECM 2500 A FC | 2,5-3,8 | |
| SMART ECM 3000 A FC | 2,5-3,8 | |
| SMART ECG 1000 A FC | 3-4,2 | |
| SMART ECG 1500 A FC | 3-4,2 | |
| SMART ECG 2000 A FC | 3-4,2 | |
| SMART ECG 2500 A FC | 3-4,2 | |
| SMART ECG 3000 A FC | 3-4,2 | |

| modell | Elektromos F?tés (m³/h) | (kW) | (m) |
|---|---|---|---|
| SMART ECM 1000 E FC | 2,5-3,8 | | |
| SMART ECM 1500 E FC | 2,5-3,8 | | |
| SMART ECM 2000 E FC | 2,5-3,8 | | |
| SMART ECM 2500 E FC | 2,5-3,8 | | |
| SMART ECM 3000 E FC | 2,5-3,8 | | |
| SMART ECG 1000 E FC | 3-4,2 | | |
| SMART ECG 1500 E FC | 3-4,2 | | |

| Elektromos F?tés | | | |
|---|---|---|---|
| **modell** | **(m³/h)** | **(kW)** | **(m)** |
| SMART ECG 2000 E FC | 3-4,2 | | |
| SMART ECG 2500 E FC | 3-4,2 | | |
| SMART ECG 3000 E FC | 3-4,2 | | |

| Vízmelegítés | | | | | |
|---|---|---|---|---|---|
| **modell** | **(m³/h)** | **(m)** | **(kW)** | **(kW)** | **(kW)** |
| SMART ECM 1000 P86 FC | - | | | | |
| SMART ECM 1500 P86 FC | - | | | | |
| SMART ECM 2000 P86 FC | - | | | | |
| SMART ECM 2500 P86 FC | - | | | | |
| SMART ECM 3000 P86 FC | - | | | | |
| SMART ECG 1000 P86 FC | - | | | | |
| SMART ECG 1500 P86 FC | - | | | | |
| SMART ECG 2000 P86 FC | - | | | | |
| SMART ECG 2500 P86 FC | - | | | | |
| SMART ECG 3000 P86 FC | - | | | | |
| SMART ECM 1000 P64 FC | - | | | | |
| SMART ECM 1500 P64 FC | - | | | | |
| SMART ECM 2000 P64 FC | - | | | | |
| SMART ECM 2500 P64 FC | - | | | | |
| SMART ECM 3000 P64 FC | - | | | | |
| SMART ECG 1000 P64 FC | - | | | | |
| SMART ECG 1500 P64 FC | - | | | | |
| SMART ECG 2000 P64 FC | - | | | | |
| SMART ECG 2500 P64 FC | - | | | | |
| SMART ECG 3000 P64 FC | - | | | | |
| SMART ECM 1000 P54 FC | 8.74 | | | | |
| SMART ECM 1500 P54 FC | 14.71 | | | | |
| SMART ECM 2000 P54 FC | 19.13 | | | | |
| SMART ECM 2500 P54 FC | 24.95 | | | | |
| SMART ECM 3000 P54 FC | 30.54 | | | | |
| SMART ECG 1000 P54 FC | 11.5 | | | | |
| SMART ECG 1500 P54 FC | 17.86 | | | | |
| SMART ECG 2000 P54 FC | 25.24 | | | | |
| SMART ECG 2500 P54 FC | 31.38 | | | | |
| SMART ECG 3000 P54 FC | 37.16 | | | | |

60Hz

| F?tetlen | | |
|---|---|---|
| **modell** | **(m³/h)** | **(m)** |
| SMART ECM 1500 A FC | 2,5-3,8 | |
| SMART ECM 2000 A FC | 2,5-3,8 | |
| SMART ECM 2500 A FC | 2,5-3,8 | |
| SMART ECM 3000 A FC | 2,5-3,8 | |
| SMART ECG 1000 A FC | 3-4,2 | |
| SMART ECG 1500 A FC | 3-4,2 | |

| F?tetlen | | |
|---|---|---|
| **modell** | (m³/h) | (m) |
| SMART ECG 2000 A FC | 3-4,2 | |
| SMART ECG 2500 A FC | 3-4,2 | |
| SMART ECG 3000 A FC | 3-4,2 | |

| Elektromos F?tés | | | |
|---|---|---|---|
| **modell** | (m³/h) | (kW) | (m) |
| SMART ECM 1000 E FC | 2,5-3,8 | | |
| SMART ECM 1500 E FC | 2,5-3,8 | | |
| SMART ECM 2000 E FC | 2,5-3,8 | | |
| SMART ECM 2500 E FC | 2,5-3,8 | | |
| SMART ECM 3000 E FC | 2,5-3,8 | | |
| SMART ECG 1000 E FC | 3-4,2 | | |
| SMART ECG 1500 E FC | 3-4,2 | | |
| SMART ECG 2000 E FC | 3-4,2 | | |
| SMART ECG 2500 E FC | 3-4,2 | | |
| SMART ECG 3000 E FC | 3-4,2 | | |

| Vízmelegítés | | | | | |
|---|---|---|---|---|---|
| **modell** | (m³/h) | (m) | (kW) | (kW) | (kW) |
| SMART ECM 1000 P86 FC | - | | | | |
| SMART ECM 1500 P86 FC | - | | | | |
| SMART ECM 2000 P86 FC | - | | | | |
| SMART ECM 2500 P86 FC | - | | | | |
| SMART ECM 3000 P86 FC | - | | | | |
| SMART ECG 1000 P86 FC | - | | | | |
| SMART ECG 1500 P86 FC | - | | | | |
| SMART ECG 2000 P86 FC | - | | | | |
| SMART ECG 2500 P86 FC | - | | | | |
| SMART ECG 3000 P86 FC | - | | | | |
| SMART ECM 1000 P64 FC | - | | | | |
| SMART ECM 1500 P64 FC | - | | | | |
| SMART ECM 2000 P64 FC | - | | | | |
| SMART ECM 2500 P64 FC | - | | | | |
| SMART ECM 3000 P64 FC | - | | | | |
| SMART ECG 1000 P64 FC | - | | | | |
| SMART ECG 1500 P64 FC | - | | | | |
| SMART ECG 2000 P64 FC | - | | | | |
| SMART ECG 2500 P64 FC | - | | | | |
| SMART ECG 3000 P64 FC | - | | | | |
| SMART ECM 1000 P54 FC | 8.74 | | | | |
| SMART ECM 1500 P54 FC | 14.71 | | | | |
| SMART ECM 2000 P54 FC | 19.13 | | | | |
| SMART ECM 2500 P54 FC | 24.95 | | | | |
| SMART ECM 3000 P54 FC | 30.54 | | | | |
| SMART ECG 1000 P54 FC | 11.5 | | | | |
| SMART ECG 1500 P54 FC | 17.86 | | | | |
| SMART ECG 2000 P54 FC | 25.24 | | | | |

| modell | Vízmelegítés | | | | |
|---|---|---|---|---|---|
| | ($m^3/h$) | (m) | (kW) | (kW) | (kW) |
| SMART ECG 2500 P54 FC | 31.38 | | | | |
| SMART ECG 3000 P54 FC | 37.16 | | | | |

## Méretek

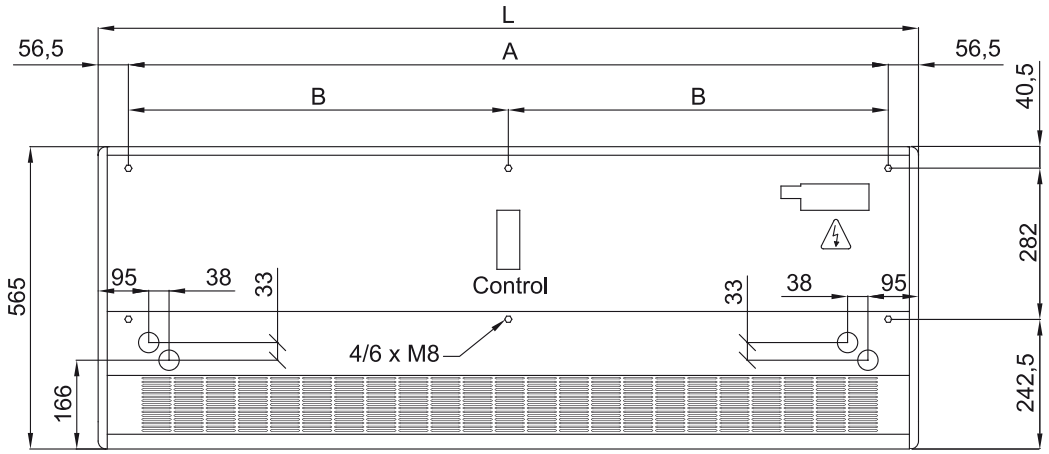


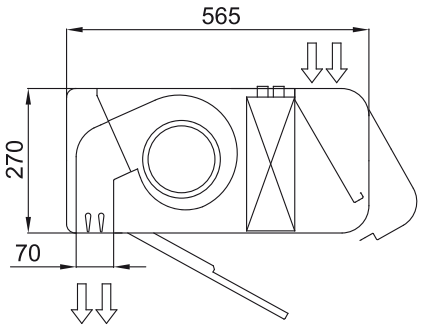


| | L | A | B |
|---|---|---|---|
| Smart 1000 | 1034 | 920 | - |
| Smart 1500 | 1534 | 1420 | 710 |
| Smart 2000 | 2034 | 1920 | 960 |
| Smart 2500 | 2534 | 2420 | 1210 |
| Smart 3000 | 3034 | 2920 | 1460 |