## Jellemz?k

**Id?tálló formavilágú Windbox légfüggöny leveg?- és felületfert?tlenít? funkcióval. Ötvözi a Kleenfan és Wellisair technológiákat, melyek a fotokatalízis és a hidroxil gyökök létrehozásának hatásával távolítják el a vírusokat, baktériumokat, kellemetlen szagokat és szennyez? gázokat, így javítva a leveg? min?ségét.**

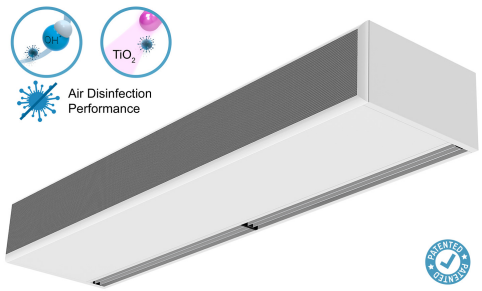


- A hidroxil gyökök OH· létrehozásával kialakuló szabadalmaztatott fert?tlenít? és tisztító technológiát ötvözi a fotokatalízis hatásával. A forradalmi Wellisair aktív technológia hidroxil gyökök hatékony el?állításával, emberekre ártalmatlan láncreakció révén fert?tleníti a leveg?t és a felületeket egyaránt. Továbbfejlesztett oxidációs folyamat (AOP) segítségével távolítja el a kórokozó mikroorganizmusok (vírusok és baktériumok) 99,9%-át, javítja a leveg? min?ségét (csökkentve az illékony szerves vegyületek és a szállópor mennyiségét) és eltávolítja a szagokat.
- Egy fert?tlenít? patront tartalmaz hidrogén-peroxid oldattal, a hidroxil gyökök létrehozásához.
- Kleenfan technológia fotokatalitikus fert?tlenít? terel?lapátokkal. A hosszú élettartamú led UV-A sugárzásával hat a turbina titán-dioxid elemeire, reaktív oxigén származékokat (ROS) létrehozva, melyek ezt követ?en oxidációs/redukciós hatással eltávolítják a kórokozó mikroorganizmusok (vírusok és baktériumok) széles körét. A városi környezetben jelen lév?, a járm?vek és az ipar által kibocsátott szennyez?anyagok (nitrogén-, kén-, szén-oxidok, formaldehidek, illékony szerves vegyületek, stb.) legnagyobb részét roncsolja.
- Továbbfejlesztett Clever Control vezérl?t tartalmaz 24 órában m?köd? fert?tlenít? programmal, 4 szint? leveg?min?ség jelz?vel és a hidrogén-peroxid fert?tlenít? patron cseréjére való figyelmeztetéssel (körülbelül 3 hónapig elegend?, a körülményekt?l függ?en). Plug & Play, programozható, intelligens, automatikus, energiatakarékos mód, Modbus RTU PLC megoldással…
- Önálló ház horganyzott acéllemezb?l, szerkezeti epoxi-poliészter festéssel, alapkivitelben RAL9016 fehér színben.Megrendelésre kérhet? egyéb színekben vagy rozsdamentes acélból.
- Mikroperforált bemeneti rács sz?r? funkciókkal és könny? szerelhet?séggel.Nem igényel el?sz?r?t.
- Eloxált alumínium kimeneti lapátok szárnykialakítással, mindkét oldalon 0 és 15º között állítható.
- EC dupla bemeneti centrifugális ventilátorok küls? rotormotoros hajtással és alacsony zajszinttel, rendkívül alacsony fogyasztású, hatékony ventilátorokkal.
- „P” típus vízmelegít? tekerccsel.„E” típus érintésvédelmi elemekkel, három fokozatú beépített szabályozással.„A” típus f?tés nélkül, kizárólag leveg?vel.Választható DX tekercs kiegészítés.

## M?szaki adatok

50Hz

| modell | F?tetlen | |
|---|---|---|
| | (m³/h) | (m) |
| ECM 1000 A OH+FC | 2,5-3,8 | |
| ECM 1500 A OH+FC | 2,5-3,8 | |
| ECM 2000 A OH+FC | 2,5-3,8 | |
| ECM 2500 A OH+FC | 2,5-3,8 | |
| ECM 3000 A OH+FC | 2,5-3,8 | |
| ECG 1000 A OH+FC | 3-4,2 | |
| ECG 1500 A OH+FC | 3-4,2 | |
| ECG 2000 A OH+FC | 3-4,2 | |
| ECG 2500 A OH+FC | 3-4,2 | |
| ECG 3000 A OH+FC | 3-4,2 | |

**Elektromos F?tés**

| modell | (m³/h) | (kW) | (m) |
|---|---|---|---|
| ECM 1000 E OH+FC | 2,5-3,8 | | |
| ECM 1500 E OH+FC | 2,5-3,8 | | |
| ECM 2000 E OH+FC | 2,5-3,8 | | |
| ECM 2500 E OH+FC | 2,5-3,8 | | |
| ECM 3000 E OH+FC | 2,5-3,8 | | |
| ECG 1000 E OH+FC | 3-4,2 | | |
| ECG 1500 E OH+FC | 3-4,2 | | |
| ECG 2000 E OH+FC | 3-4,2 | | |
| ECG 2500 E OH+FC | 3-4,2 | | |
| ECG 3000 E OH+FC | 3-4,2 | | |

| | Vízmelegítés | | | | |
|---|---|---|---|---|---|
| modell | (m³/h) | (m) | (kW) | (kW) | (kW) |
| ECM 1000 P86 OH+FC | - | | | | |
| ECM 1500 P86 OH+FC | - | | | | |
| ECM 2000 P86 OH+FC | - | | | | |
| ECM 2500 P86 OH+FC | - | | | | |
| ECM 3000 P86 OH+FC | - | | | | |
| ECG 1000 P86 OH+FC | - | | | | |
| ECG 1500 P86 OH+FC | - | | | | |
| ECG 2000 P86 OH+FC | - | | | | |
| ECG 2500 P86 OH+FC | - | | | | |
| ECG 3000 P86 OH+FC | - | | | | |
| ECM 1000 P64 OH+FC | - | | | | |
| ECM 1500 P64 OH+FC | - | | | | |
| ECM 2000 P64 OH+FC | - | | | | |
| ECM 2500 P64 OH+FC | - | | | | |
| ECM 3000 P64 OH+FC | - | | | | |
| ECG 1000 P64 OH+FC | - | | | | |
| ECG 1500 P64 OH+FC | - | | | | |
| ECG 2000 P64 OH+FC | - | | | | |
| ECG 2500 P64 OH+FC | - | | | | |
| ECG 3000 P64 OH+FC | - | | | | |
| ECM 1000 P54 OH+FC | 8.74 | | | | |
| ECM 1500 P54 OH+FC | 14.71 | | | | |
| ECM 2000 P54 OH+FC | 19.13 | | | | |
| ECM 2500 P54 OH+FC | 24.95 | | | | |
| ECM 3000 P54 OH+FC | 30.54 | | | | |
| ECG 1000 P54 OH+FC | 10.56 | | | | |
| ECG 1500 P54 OH+FC | 16.37 | | | | |
| ECG 2000 P54 OH+FC | 23.15 | | | | |
| ECG 2500 P54 OH+FC | 28.76 | | | | |
| ECG 3000 P54 OH+FC | 34.03 | | | | |

60Hz

| | F?tetlen | |
|---|---|---|
| modell | (m³/h) | (m) |

| | |
|---|---|
| ECM 1000 A OH+FC | 2,5-3,8 |
| ECM 1500 A OH+FC | 2,5-3,8 |
| ECM 2000 A OH+FC | 2,5-3,8 |
| ECM 2500 A OH+FC | 2,5-3,8 |
| ECM 3000 A OH+FC | 2,5-3,8 |
| ECG 1000 A OH+FC | 3-4,2 |
| ECG 1500 A OH+FC | 3-4,2 |
| ECG 2000 A OH+FC | 3-4,2 |
| ECG 2500 A OH+FC | 3-4,2 |
| ECG 3000 A OH+FC | 3-4,2 |

**Elektromos F?tés**

| modell | (m³/h) | (kW) | (m) |
|---|---|---|---|
| ECM 1000 E OH+FC | 2,5-3,8 | | |
| ECM 1500 E OH+FC | 2,5-3,8 | | |
| ECM 2000 E OH+FC | 2,5-3,8 | | |
| ECM 2500 E OH+FC | 2,5-3,8 | | |
| ECM 3000 E OH+FC | 2,5-3,8 | | |
| ECG 1000 E OH+FC | 3-4,2 | | |
| ECG 1500 E OH+FC | 3-4,2 | | |
| ECG 2000 E OH+FC | 3-4,2 | | |
| ECG 2500 E OH+FC | 3-4,2 | | |
| ECG 3000 E OH+FC | 3-4,2 | | |

**Vízmelegítés**

| modell | (m³/h) | (m) | (kW) | (kW) | (kW) |
|---|---|---|---|---|---|
| ECM 1000 P86 OH+FC | - | | | | |
| ECM 1500 P86 OH+FC | - | | | | |
| ECM 2000 P86 OH+FC | - | | | | |
| ECM 2500 P86 OH+FC | - | | | | |
| ECM 3000 P86 OH+FC | - | | | | |
| ECG 1000 P86 OH+FC | - | | | | |
| ECG 1500 P86 OH+FC | - | | | | |
| ECG 2000 P86 OH+FC | - | | | | |
| ECG 2500 P86 OH+FC | - | | | | |
| ECG 3000 P86 OH+FC | - | | | | |
| ECM 1000 P64 OH+FC | - | | | | |
| ECM 1500 P64 OH+FC | - | | | | |
| ECM 2000 P64 OH+FC | - | | | | |
| ECM 2500 P64 OH+FC | - | | | | |
| ECM 3000 P64 OH+FC | - | | | | |
| ECG 1000 P64 OH+FC | - | | | | |
| ECG 1500 P64 OH+FC | - | | | | |
| ECG 2000 P64 OH+FC | - | | | | |
| ECG 2500 P64 OH+FC | - | | | | |
| ECG 3000 P64 OH+FC | - | | | | |
| ECM 1000 P54 OH+FC | 8.74 | | | | |
| ECM 1500 P54 OH+FC | 14.71 | | | | |
| ECM 2000 P54 OH+FC | 19.13 | | | | |
| ECM 2500 P54 OH+FC | 24.95 | | | | |

| modell | | Vízmelegítés | | | |
|---|---|---|---|---|---|
| | (m³/h) | (m) | (kW) | (kW) | (kW) |
| ECM 3000 P54 OH+FC | 30.54 | | | | |
| ECG 1000 P54 OH+FC | 10.56 | | | | |
| ECG 1500 P54 OH+FC | 16.37 | | | | |
| ECG 2000 P54 OH+FC | 23.15 | | | | |
| ECG 2500 P54 OH+FC | 28.76 | | | | |
| ECG 3000 P54 OH+FC | 34.03 | | | | |

## Méretek

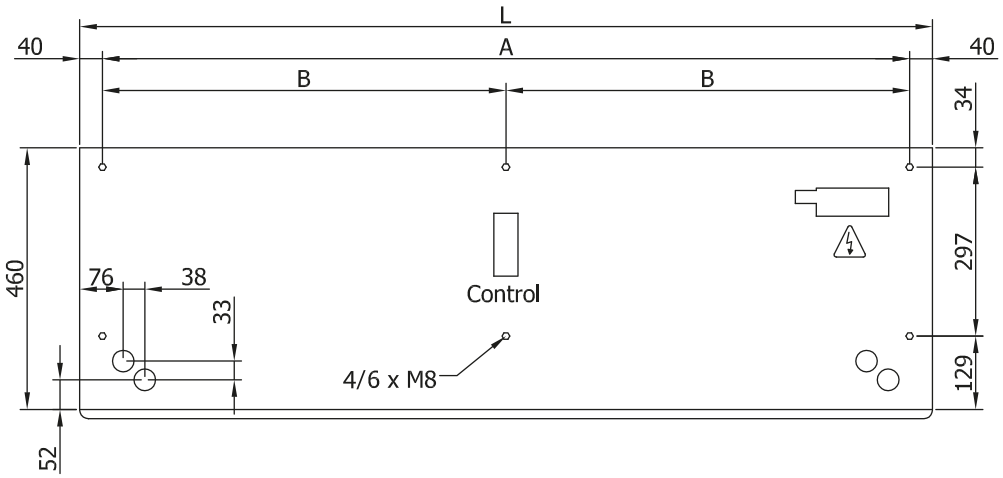


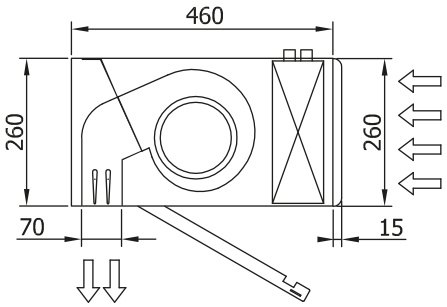


| L | A | B |
|---|---|---|
| 1000 | 920 | - |
| 1500 | 1420 | 710 |
| 2000 | 1920 | 960 |
| 2500 | 2420 | 1210 |
| 3000 | 2920 | 1460 |