Jellemz?k



- Vzduchová clona s energeticky úsporným tepelným ?erpadlem: Až 70% snížení náklad? a emisí CO2 (režim vytáp?ní).
- Stylový, diskrétní a moderní design, který se p?izp?sobí každému interiéru.
- Hladký p?ední panel lze p?izp?sobit logogramy, osv?tlením, nápisy ?i bezpe?nostními a informa?ními signály, dle požadavk? zákazníka.
- Samonosná konstrukce plášt? z oceli s oblými plastovými bo?ními kryty, ve standardu nalakovaného epoxy-polyesterovou bílou barvou RAL9016.Jiné barvy jsou dostupné na vyžádání.
- Skrytý horní vstup vzduchu, zamezující pohledu na vnit?ní ?ást jednotky a vzduchovou mrížku.
- Výstupní lopatky z eloxovaného hliníku s profilem ve tvaru k?ídla, nastavitelné v obou sm?rech.
- Odst?edivé ventilátory s dvojitým nasáváním pohán?né motorem s vn?jším rotorem a nízkou hlu?ností. 5rychlostní p?epína?.EC modely vybaveny ventilátory s velmi nízkou energetickou spot?ebou.
- V?etn? vnit?ního p?edfiltru.
- Advanced Plug&Play control. Includes: Advanced PRO control with integrated LCD screen, door contact, 7m RJ11 cable and remote control. With integrated functions: door delay (configurable); operation, alarm and maintenance warning signals; and multiple digital inputs that modify the curtain's operation.
- Includes protective varnish for the electronic board and control.
- DX VRF:

M?szaki adatok

50Hz

Méretek

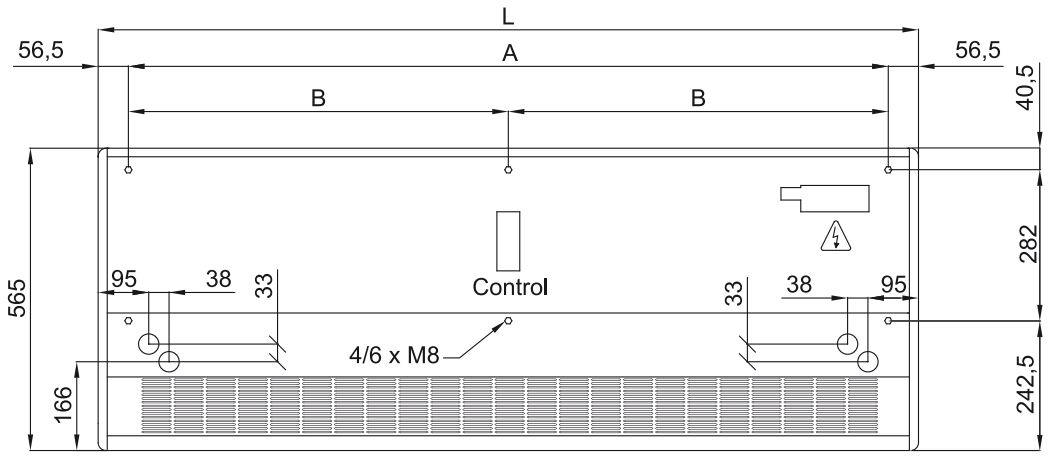

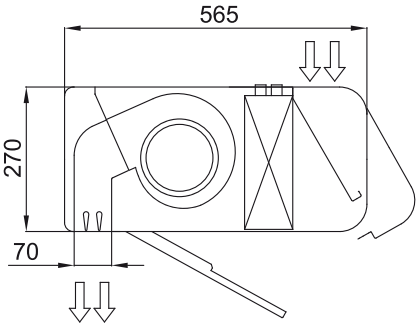

	L	A	B
Smart 1000	1034	920	-
Smart 1500	1534	1420	710
Smart 2000	2034	1920	960
Smart 2500	2534	2420	1210
Smart 3000	3034	2920	1460