## Jellemz?k




- Dekoratív hengeres energiatakarékos légfüggöny: Akár 70%-os költségmegtakarítás és szén-dioxid-kibocsátás csökkenés (f?tés módban).
- Önálló ház csiszolt élekkel horganyzott köpenyes acélból, szerkezeti epoxi-poliészter festéssel, alapkivitelben RAL9016 fehér vagy RAL9006 ezüstszürke színben.Megrendelésre kérhet? egyéb színekben vagy rozsdamentes acélból.
- Széles bemeneti rács csiszolt élekkel, mely nem igényel komoly karbantartást.
- Eloxált alumínium kimeneti lapátok szárnykialakítással, mindkét oldalon 0 és 15º között állítható.
- Kett?s bemeneti centrifugális ventilátorok, küls? rotor motorral és alacsony zajszinttel. 5 sebességfokozat.Az EC modellek rendkívül alacsony fogyasztású hatékony ventilátorokkal szerelve.
- Tartalmaz csak f?téshez használt közvetlen tágulási tekercset telepített h?mérséklet-érzékel?kkel.
- Advanced Plug&Play control. Includes: Advanced PRO control with LCD display and integrated thermostat, door contact, 7m RJ11 cable and remote control.
- DX 1:1:
  El?készítve PANASONIC inverterhez való csatlakoztatásra kültéri h?szivattyúegységhez (R32) tágulási szeleppel. Ehhez légfüggönyökre alakított PANASONIC DX Interface készlet és programozható vezérl? szükséges.
- DX VRF:
  El?készítve PANASONIC VRF kültéri h?szivattyúegységhez (R410A) való csatlakoztatásra. Ehhez tágulási szeleppel rendelkez? légfüggönyökre alakított PANASONIC VRF Interface készlet és programozható vezérl? szükséges.

## M?szaki adatok

50Hz

**H?szivattyú - DX 1:1**

| modell | ($m^3/h$) | (m) |
|---|---|---|
| RUND ECG 1000 DX10-PA | 3-4,2 | |
| RUND ECG 1500 DX14S-PA | 3-4,2 | |
| RUND ECG 1500 DX14E-PA | 3-4,2 | |
| RUND ECG 2000 DX22-PA | 3-4,2 | |
| RUND ECG 2500 DX28-PA | 3-4,2 | |
| RUND ECG 3000 DX28-PA | 3-4,2 | |

**H?szivattyú - VRF**

| modell | ($m^3/h$) | (m) |
|---|---|---|
| RUND ECG 1000 VRF10-PA | 3-4,2 | |
| RUND ECG 1500 VRF13-PA | 3-4,2 | |
| RUND ECG 1500 VRF15-PA | 3-4,2 | |
| RUND ECG 2000 VRF20-PA | 3-4,2 | |
| RUND ECG 2000 VRF24-PA | 3-4,2 | |
| RUND ECG 2500 VRF25-PA | 3-4,2 | |
| RUND ECG 2500 VRF29-PA | 3-4,2 | |
| RUND ECG 3000 VRF29-PA | 3-4,2 | |

60Hz

| H?szivattyú - DX 1:1 | | | |
|---|---|---|---|
| **modell** | (m³/h) | | (m) |
| RUND ECG 1000 DX10-PA | 3-4,2 | | |
| RUND ECG 1500 DX14S-PA | 3-4,2 | | |
| RUND ECG 1500 DX14E-PA | 3-4,2 | | |
| RUND ECG 2000 DX22-PA | 3-4,2 | | |
| RUND ECG 2500 DX28-PA | 3-4,2 | | |
| RUND ECG 3000 DX28-PA | 3-4,2 | | |

| H?szivattyú - VRF | | |
|---|---|---|
| **modell** | (m³/h) | (m) |
| RUND ECG 1000 VRF10-PA | 3-4,2 | |
| RUND ECG 1500 VRF13-PA | 3-4,2 | |
| RUND ECG 1500 VRF15-PA | 3-4,2 | |
| RUND ECG 2000 VRF20-PA | 3-4,2 | |
| RUND ECG 2000 VRF24-PA | 3-4,2 | |
| RUND ECG 2500 VRF25-PA | 3-4,2 | |
| RUND ECG 2500 VRF29-PA | 3-4,2 | |
| RUND ECG 3000 VRF29-PA | 3-4,2 | |

## Méretek

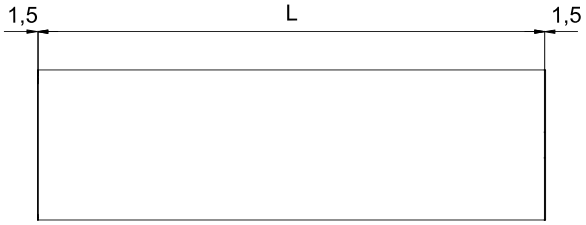


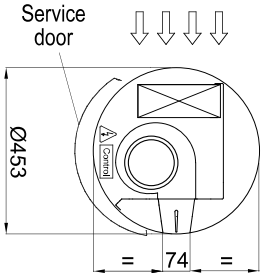


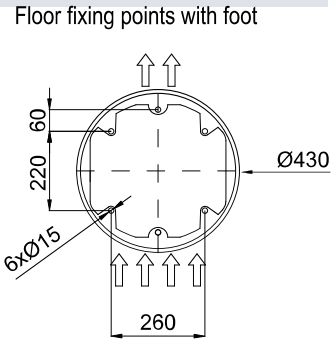


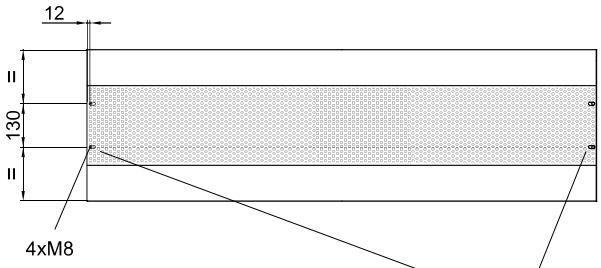


| | L |
|---|---|
| RUND 1000 | 1025 |
| RUND 1500 | 1525 |
| RUND 2000 | 2030 |
| RUND 2500 | 2530 |
| RUND 3000 | 2980 |

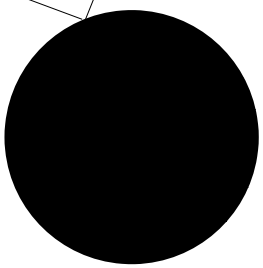

Electrical Connections
Entrances:
RJ45, M21, M26, M32

